Montaggio a parete o in luce
Front and reveal fix

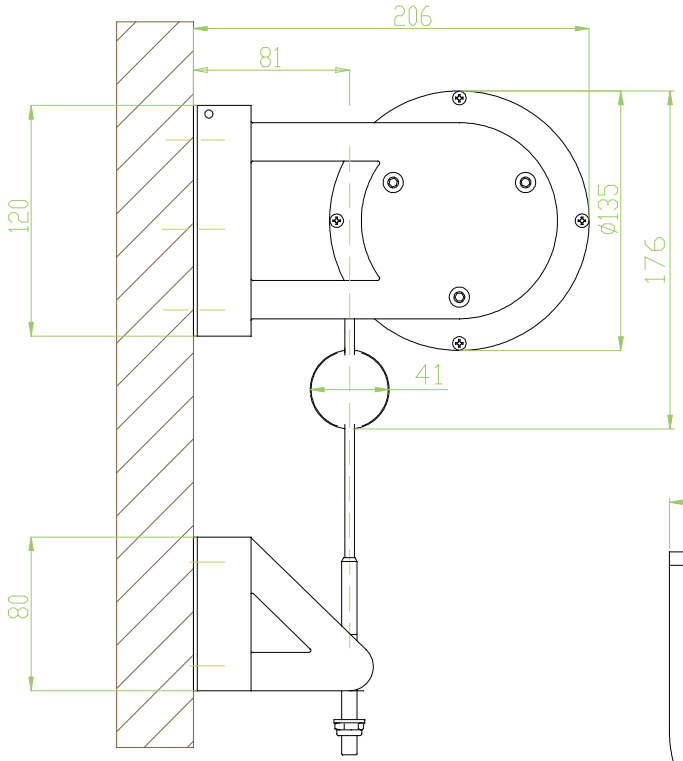

Montaggio in serie
Series installation

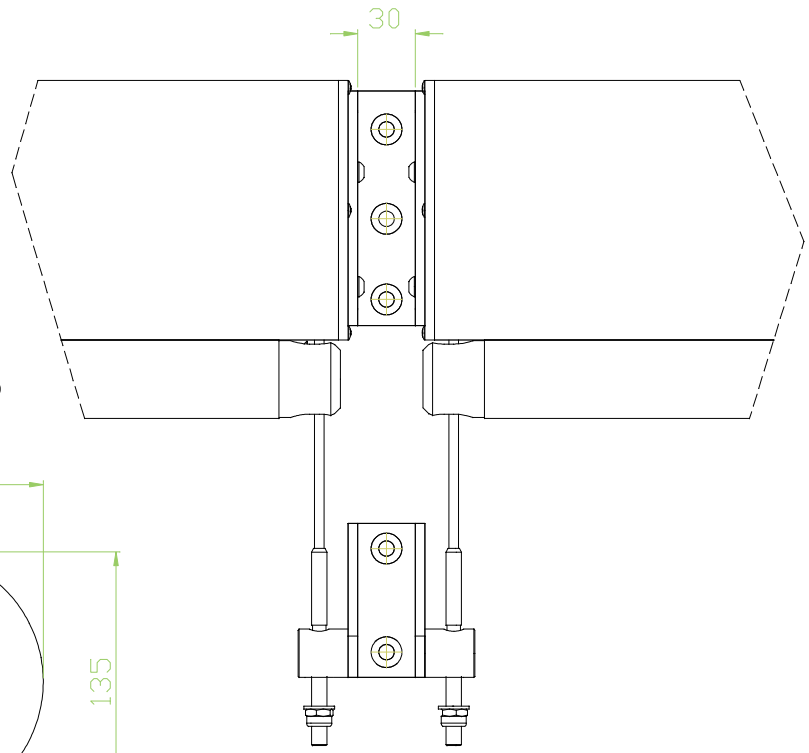

Ginevra Contract: Montaggio a soffito/muro
Ginevra Contract:Top/front fix

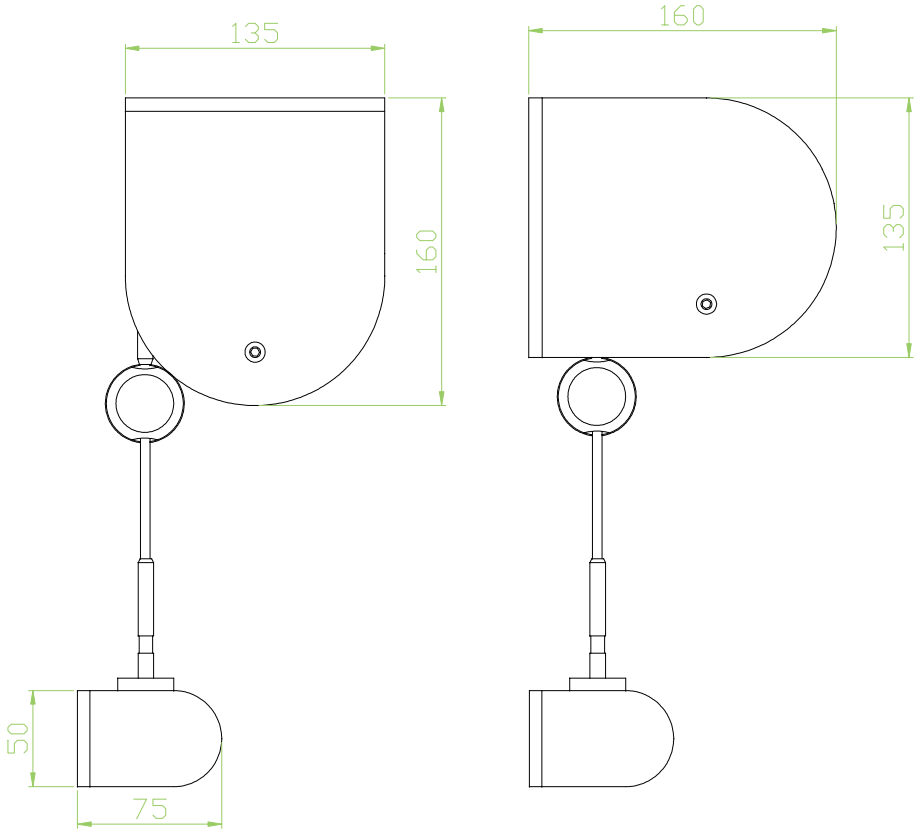

- Montaggio a soffitto / *top fix without bracket*
- Svolgimento del tessuto verso retro interno.
  Unroll the fabric from the internal back side.
- Fune / *rope Ø5 mm*

Quote mm			
DISEGNATO DA	ST	DATA	10/12/2013
CODICE	08.08.13.09.06.xx 21.08.13.09.06.xx 22.08.13.09.06.xx		
REVISIONE: 01			

Questo disegno è di proprietà esclusiva di Marinello Tende, protetto dalle vigenti leggi non può essere senza preventivo consenso scritto riprodotto o ceduto a terze persone o ditte concorrenti.
This drawing is Marinello Tende's ownership, protected by law.
Cannot be reproduced or handed over without preventive written consent.

TITOLO: Ginevra

SCALA: 1:2 | FOGLIO 1 DI 1 | A2